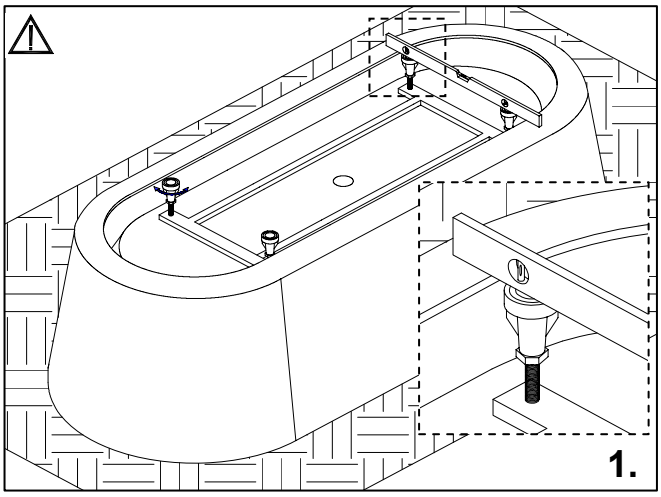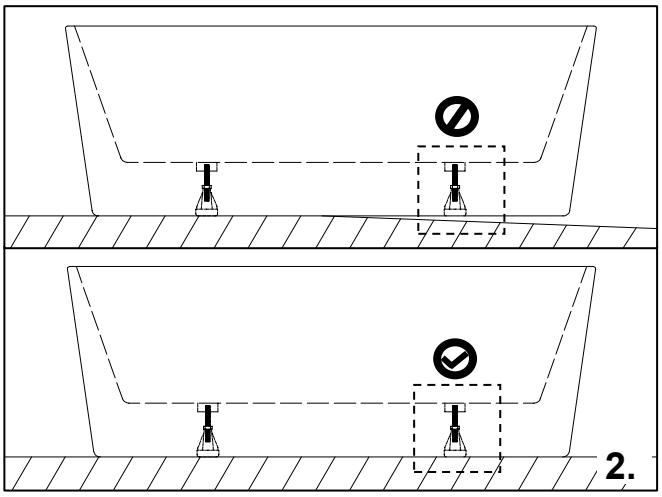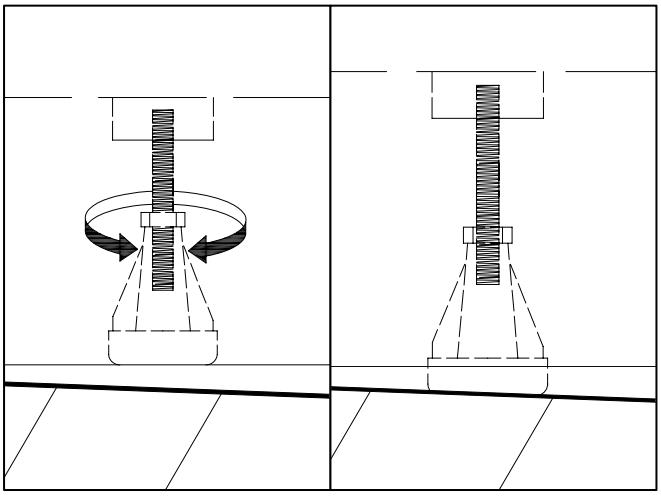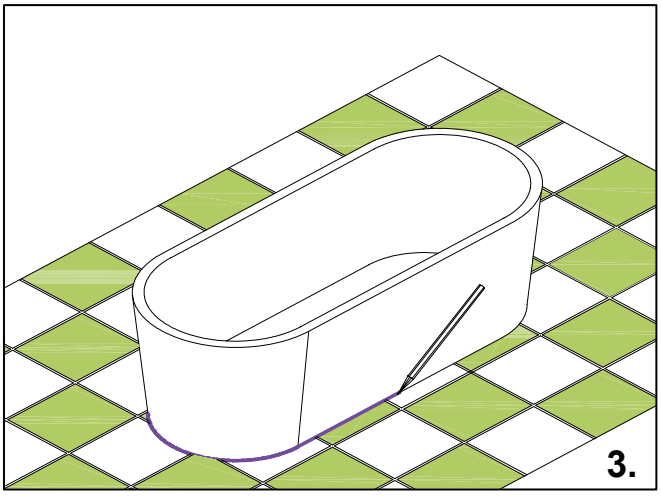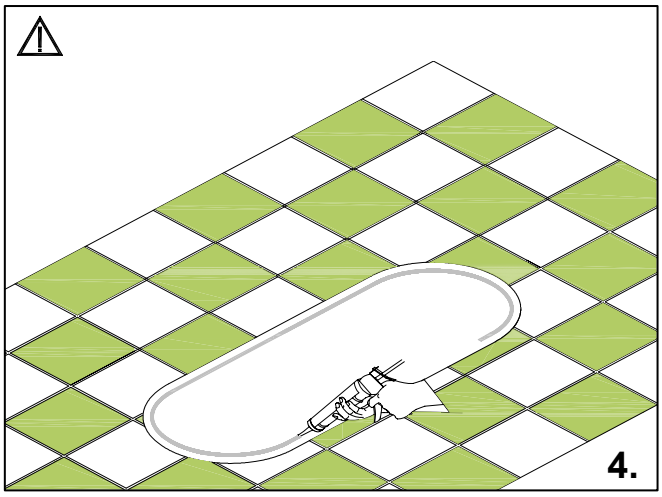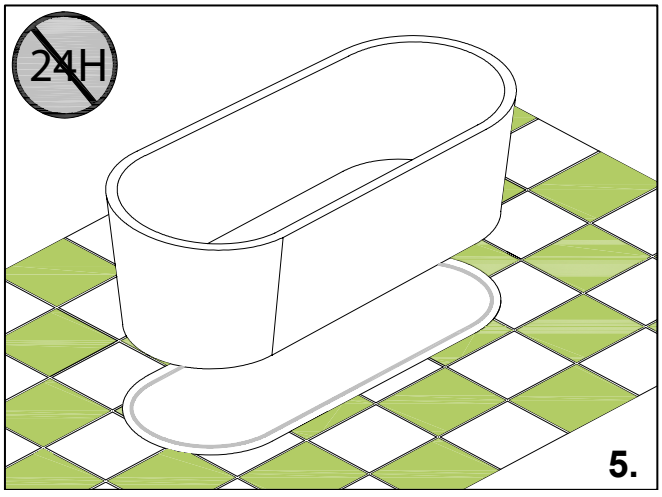LAGUNA®